SKY20

Klimageräte zur Installation an der Tür oder der Wand

KÜHLLEISTUNG 2050 W

Eigenschaften	M.E.	SKY20BT0B	SKY20CT0B	SKY20LT0B
Kühlleistung EN14511 - A35A35	W	2050	2050	2050
Kühlleistung EN14511 - A35A50	W	1560	1560	1560
Stromversorgung	V ~ Hz	230 1 ~ 50-60	115 1 ~ 50-60	400 3 ~ 50-60
Breite	mm	400	400	400
Höhe	mm	1265	1265	1265
Tiefe	mm	236	236	236
Höchststrom	A	6,5	13,3	2,5
Einschaltstrom	A	24	48	10
Sicherung T	A	10	20	6
Leistungsaufnahme EN14511 - A35A35	W	1080	1110	970
Leistungsaufnahme EN14511 - A35A50	W	1290	1310	1150
Betriebszyklus	-	100 %	100 %	100 %
Stromanschluss	-	Stecker 4 Pole	Stecker 4 Pole	Stecker 4 Pole
Kältemittel R134a	kg	0,60	0,60	0,75
Höchstdruck Kühlkreislauf	bar	25	25	25
Durchsatz Außenluftlüfter	m^3/h	1050	1050	1050
Durchsatz Schaltschrankluftlüfter	m^3/h	860	860	860
Innentemperaturbereich	°C	20-46	20-46	20-46
Temperaturregelung	-	Elektronischer Thermostat, werksseitig auf 35 °C eingestellt		
Außentemperaturbereich	°C	20-55*	20-50	20-50
Schutzgrad EN60529 – Schaltschrankseite	-	IP54	IP54	IP54
Schutzgrad EN60529 – Umgebungsseite	-	IP34	IP34	IP34
Geräuschpegel	dB (A)	65	65	65
Gewicht	kg	60	67	62
Farbe	-	RAL 7035 gaufriert		
Konformität	-	CE	CE	CE

* 50 °C bis 60 Hz

Zubehör	
Packung 5 Luftfiltertücher	C15000181
Packung 1 Metall-Luftfilter	C15000182
Externe Metallteile aus Edelstahl	
Von der Standardfarbe abweichende Lackierung	

Leistungen

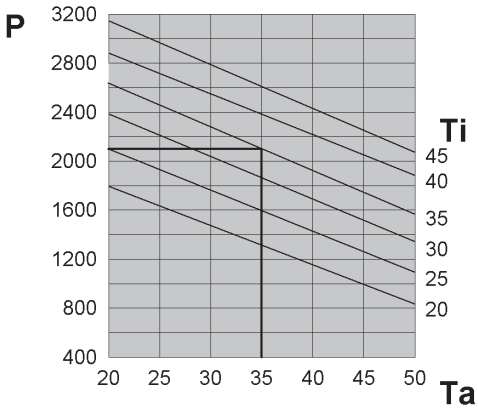

- P = Kühlleistung (W)
- Ta = Umgebungstemperatur (°C)
- Ti = Innentemperatur Schaltschrank (°C)
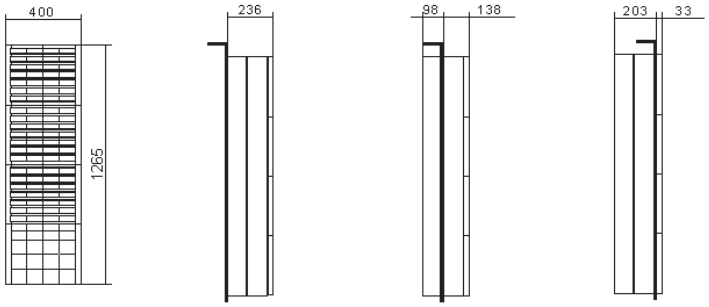
Abmessungen